Cálculo de la Caja Espiral.

1-Para la inserción de sectores, el usuario necesita solamente clicar en 'nuevo sector' y debe ter conocimiento de que cada línea de la pantalla de entrada corresponde a una face, o sea, si desea tres sectores serán necesarias cuatro faces. Mire en lo ejemplo:

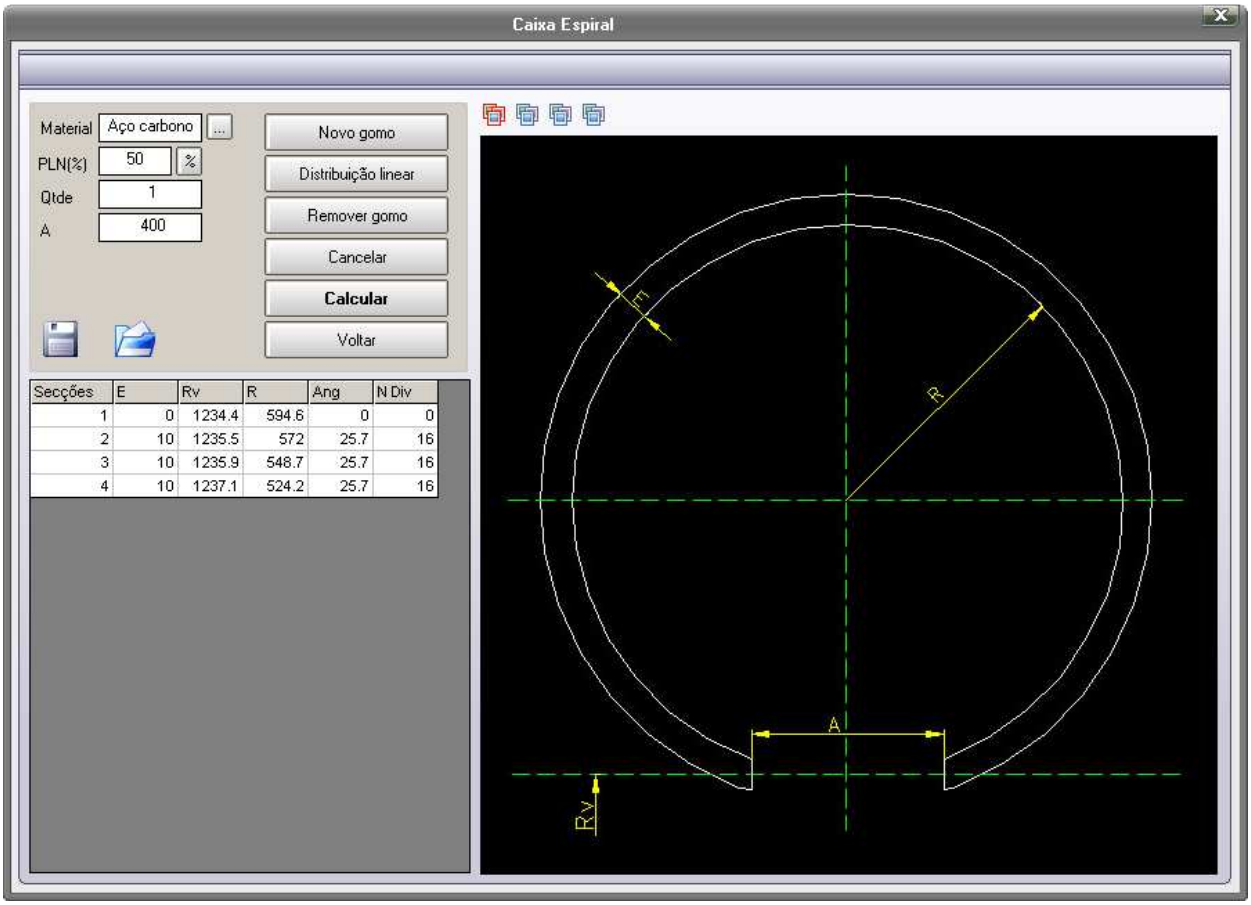

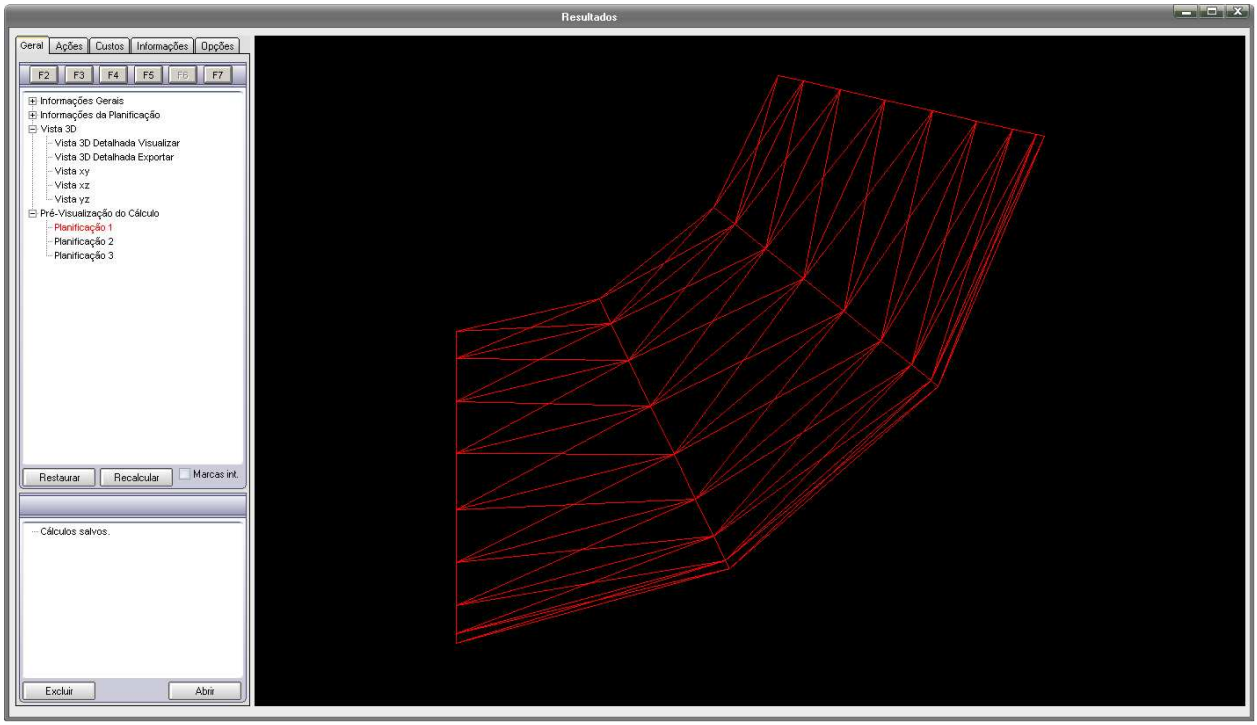

2- Para remover una face basta clicar en 'remover sector' y entonces la última línea o face será eliminada.

3-La selección de lo material podrá ser hecha antes de la ejecución del cálculo, en lo campo al lado izquierdo superior de la pantalla de entrada.

4-Para inserir la espesura de lo material lo usuario deberá dar un Click duplo sobre lo campo de la espesura, después de esto, lo campo quedará seleccionado, entonces basta clicar sobre lo campo adonde está el valor de la espesura que desea alterar y abrirá una pantalla adonde podrá ser seleccionada la espesura.

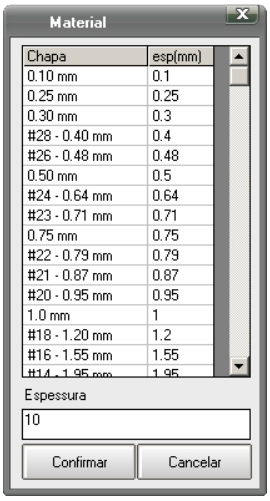

5-La variable "PLN" refiérase a la línea neutra de la pieza, o sea, una línea adonde las tensiones de la conformación se anulan, y en espesuras pequeñas (menores que 30 mm), por ejemplo, el PLN pode ser siempre 50%.

6-La variable "Qtd." refiérase a la cuantidad de piezas, o sea, si desea una caja espiral o un 'caracol' la cuantidad será 1.

7-La variável "A" refiérase a la abertura de los sectores del caracol, como puede ser observado en la primera imagen de la entrada de datos.

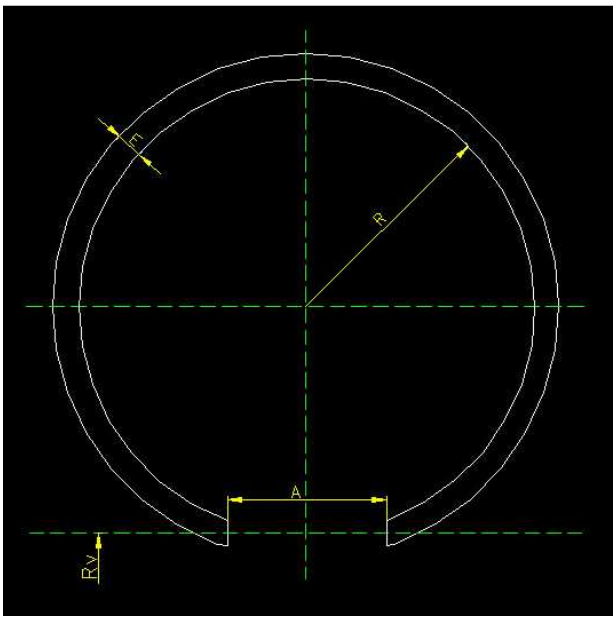

8-La variable "R" refiérase a la medida del Rayo Interno de cada sector.

9-La variable "Rv" refiérase a la medida de lo rayo de curvatura del Caracol, siendo esta medida hasta la mitad de la espesura de lo sector como puede ser observado en la figura anterior (ítem 7).

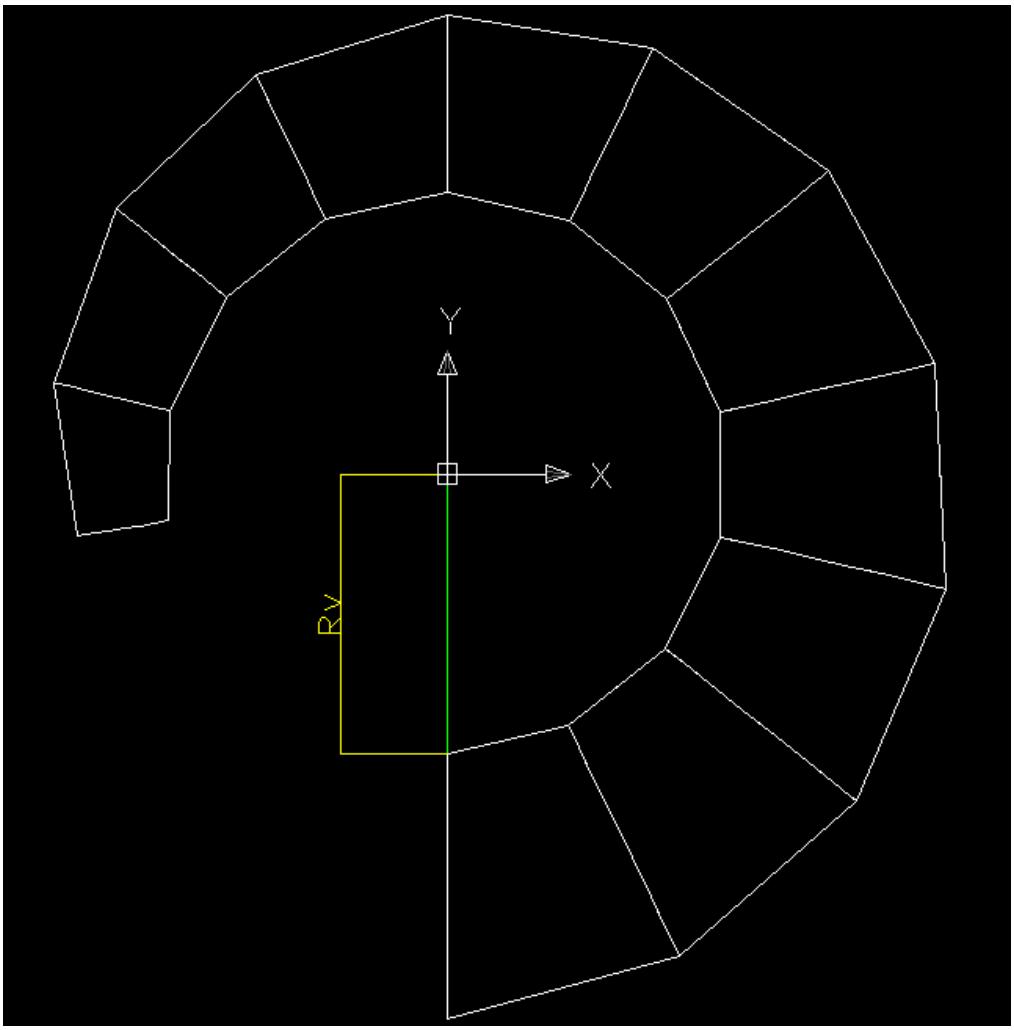

10- La variable "Ang" irá determinar lo ángulo de cada una de las faces a partir de la primera face y será determinada sector por sector. Por ejemplo:

Si lo usuario desea un caracol de 360° e desea obtener 12 sectores (equivalente a 13 faces), en la primera face lo ángulo deberá ser 0°. Entonces lo usuario divide lo ángulo final pelo número de gomos deseado y tienen lo valor de 30, o sea, 30° en cada una de las faces.

11-Distribuição Linear - Existen cuatro campos adonde el usuario puede utilizar esta opción: Rv, R, Ang, N div. Para completar la tabella, por ejemplo, con los valores de Rv (Rayo Variable) el usuario puede inserir los valores de cada una de las faces si posee lo proyecto en CAD o entonces solamente inserir lo valor en la primera face/línea y lo valor de la última face/línea. Las otras líneas serán completadas automáticamente por el software:

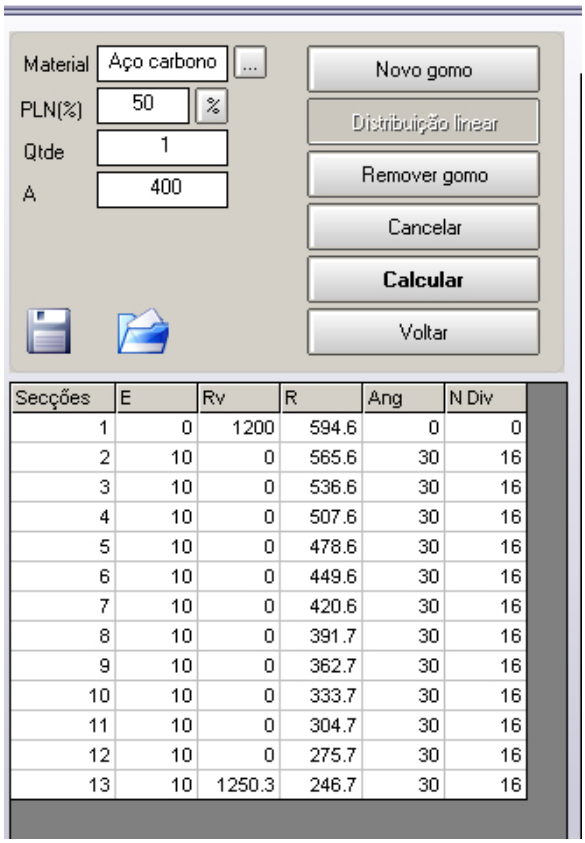

Secções	E	Rv	R	Ang	N Div
1	0	1200	594.6	0	0
2	10	0	565.6	30	16
3	10	0	536.6	30	16
4	10	0	507.6	30	16
5	10	0	478.6	30	16
6	10	0	449.6	30	16
7	10	0	420.6	30	16
8	10	0	391.7	30	16
9	10	0	362.7	30	16
10	10	0	333.7	30	16
11	10	0	304.7	30	16
12	10	0	275.7	30	16
13	10	1250.3	246.7	30	16

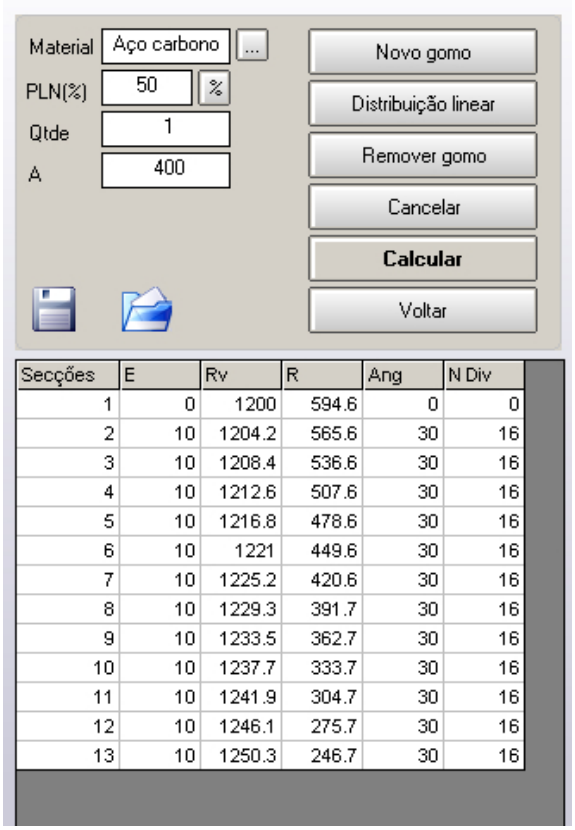

Secções	E	Rv	R	Ang	N Div
1	0	1200	594.6	0	0
2	10	1204.2	565.6	30	16
3	10	1208.4	536.6	30	16
4	10	1212.6	507.6	30	16
5	10	1216.8	478.6	30	16
6	10	1221	449.6	30	16
7	10	1225.2	420.6	30	16
8	10	1229.3	391.7	30	16
9	10	1233.5	362.7	30	16
10	10	1237.7	333.7	30	16
11	10	1241.9	304.7	30	16
12	10	1246.1	275.7	30	16
13	10	1250.3	246.7	30	16

12-Para inserir datos en un de los 4 campos da tabella (Rv, R, Ang, N div) basta dar Click duplo y observar si lo campo está seleccionado, para borrar los valores utilizase la tecla ‘Backspace’